Beurskens
Geländerzubehör & Glasbeschläge

GLASKLEMMEN

LEITFADEN ZUR ZULASSUNG ABZ | ABG

Beurskens GmbH
Hubertusstr. 19
47638 Straelen

Zulassungsnummer:
Z-70.5-183
Gültig bis 25.06 2026

EINLEITUNG

ABZ / ABG

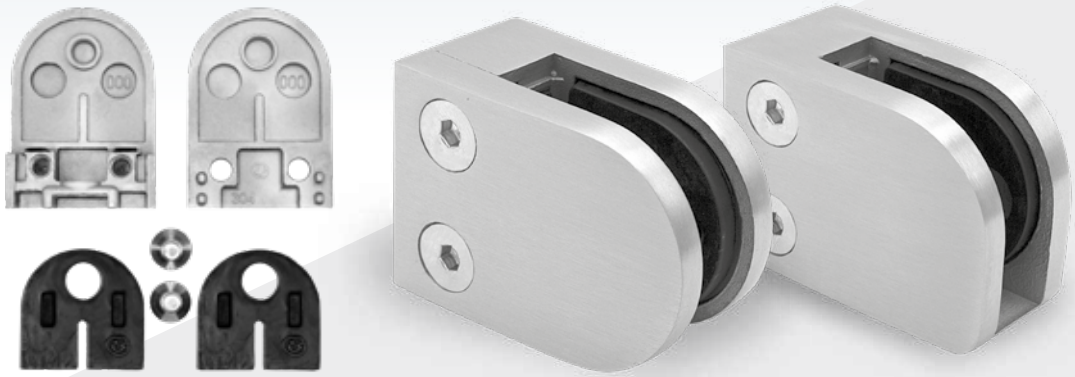

ALLGEMEINE BAUAUFSICHTLICHE ZULASSUNG VERSTEHEN!

In den kommenden Abschnitten werden wir Ihnen in mehreren Schritten erläutern, wie Sie durch die Verwendung von unseren Glasklemmen mit **allgemeiner bauaufsichtlicher Zulassung** Ihre Projekte auf solider rechtlicher Grundlage realisieren können.

Wichtig zu wissen:
Glasklemmen sind nicht über Richtlinien oder Normen geregelt. Seit 2012 sind unsere Glasklemmen aber durch die AbZ allgemein bauaufsichtlich zugelassen und dürfen daher auch für absturzsichernde Verglasungen verwendet werden.

WAS IST ÜBER DIE ZULASSUNG GEREGELT?

Anwendungsbereich:
- Anwendung im Innen/Außenbereich
- Planung, Bemessung, Ausführung
- Glasarten
- Geometrie der Glasscheiben
- Geometrie der Konstruktion
- Einbausituation

Produkt:
- Werkstoff
- Stabilität (vertikal und horizontal Kräfte)
- Untergrund der Befestigung
- Befestigungsmittel

INHALTSVERZEICHNIS

Einleitung | **ABZ / ABG**	02
Ckeckliste | **Alle Punkte in der Übersicht**	04
Schritt 01 | **Modellauswahl**	06
Schritt 02 | **Einbausituation finden**	08
Schritt 03 | **Passende Glasscheibe finden**	10
Schritt 04 | **Montagemaße finden**	20

DIE TECHNISCH BESTE ZULASSUNG IN DEUTSCHLAND!

- 3 WERKSTOFFE: V2A / DUPLEX / ZINKDRUCKGUSS
- MONTAGE AN VERSCHIEDENEN UNTERGRÜNDEN
- 8 VERSCHIEDENE EINBAUSITUATIONEN
- 5 VERSCHIEDENE GLASARTEN
- BEFESTIGUNG AUCH AN EINNIETMUTTERN ODER DURCH-STECKMONTAGE MÖGLICH

CHECKLISTE

BEACHTEN SIE ALLE 4 SCHRITTE UM DAS OPTIMALE ERGEBNIS FÜR IHR BAUVORHABEN ZU ERHALTEN.

01 **Modellauswahl** getroffen?

Seite 06

Wählen Sie aus folgenden Modellen :
22/25/40/50/50L+50R/55/45

02 **Einbausituation** gefunden?

Seite 08

Entscheiden Sie sich für eine der insgesamt 8 Einbausituationen.

03 **Scheibenformat** ermittelt?

Seite 10

Ermitteln Sie das richtige Glas unter Berücksichtigung der Flächenlast.

04 **Maße** genommen?

Seite 20

Für eine sichere und zuverlässige Befestigung müssen die Montagemaße beachtet werden.

PASSENDES ZUBEHÖR

VPE | 50 Stück

Winkel Einstellplatte

Für die Korrektur der Position an Rundrohr um bis zu 3°

Nr.: 40399

VPE | 2 Stück

Glasklemmenscharnier

Für die Eckmontage von 2 Klemmbefestigungen. (ca. 88 - 120 °)

Nr.: 43400 | 43402

VPE | 1 Stück

Gewindebolzen

Zum Befestigen von Bauteilen an dünnwändigen Profilen

Nr.: 40585

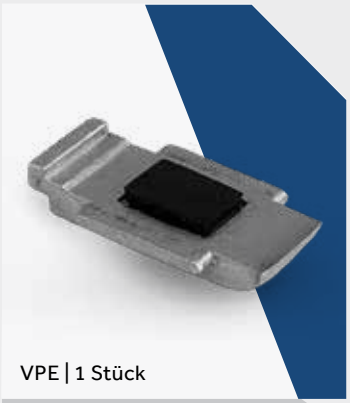

VPE | 1 Stück

Sicherungsplatte

Schützt gegen Absturz der Glasscheibe

Nr.: 43555 | 43599 | DS43555
MV44545 | 44545

VPE | 2 Stück

Sicherungsstift

Dauerhafte und zuverlässige Absturzsicherung

Nr.: 42277 | 42273

VPE | 10 Stück

Glaskantenschutz

Für die Montage an Ober- und Untergurt

Nr.: M912803

SCHRITT 01

FINDEN SIE DIE PASSENDE GLASKLEMME FÜR IHR PROJEKT!

V2A

DUPLEX

ZINKDRUCKGUSS

VA-EFFEKT*

Hier finden Sie eine Übersicht unserer Glasklemmen mit Zulassung. Nachdem Sie sich für ein Modell entschieden haben, finden Sie auf der nächsten Seite die möglichen Einbausituationen.

Modell | 22

63 x 45 x 28 mm

Montage/Maßvorgaben auf Seite 22

Material	Anschluss flach	Anschluss ø 33,7	Anschluss ø 42,4	Anschluss ø 48,3	Glas-sicherung
V2A Artikel Nr.:	43408	/	43410	43412	
Eckmontage 90°	✓	✗	✓	✓	

Modell | 25

63 x 45 x 32 mm

Montage/Maßvorgaben auf Seite 23

Material	Anschluss flach	Anschluss ø 33,7	Anschluss ø 42,4	Anschluss ø 48,3	Glas-sicherung
V2A Artikel Nr.:	43482	/	43484	43486	
Eckmontage 90°	✓	✗	✗	✓	

Modell | 40

48 x 48 x 30 mm

Montage/Maßvorgaben auf Seite 24 - 25

Material	Anschluss flach	Anschluss ø 33,7	Anschluss ø 42,4	Anschluss ø 48,3	Glas-sicherung
V2A Artikel Nr.:	43500	43510	43520	43540	
DUPLEX Artikel Nr.:	DS43500	DS43510	DS43520	DS43540	
ZINKDRUCKGUSS Artikel Nr.:	44520	44530	44540	44550	
VA-EFFEKT* Artikel Nr.:	MV44520	/	MV44540	/	
Eckmontage 90°	✓	✗	✓	✓	

* Va-Effekt **nicht für den Einsatz im Außenbereich** geeignet.

Modell | 50

58 x 41 x 30 mm

Montage/Maßvorgaben auf Seite 26 - 27

Material	Anschluss flach	Anschluss ø 33,7	Anschluss ø 42,4	Anschluss ø 48,3	Glas-sicherung
V2A Artikel Nr.:	43630	43640	43650	/	
Eckmontage 90°	✓	✗	✓	✓	

Modell | 50 L/R

58 x 41 x 30 mm

Montage/Maßvorgaben auf Seite 26 - 27

Material	Anschluss flach	Anschluss ø 33,7	Anschluss ø 42,4	Anschluss ø 48,3	Fester Boden
V2A Artikel Nr.:	L: 43637 R: 43638	L: 43647 R: 43648	L: 43657 R: 43658	/	
Eckmontage 90°	✓	✗	✓	✓	

Modell | 55

63 x 45 x 31 mm

Montage/Maßvorgaben auf Seite 28

Material	Anschluss flach	Anschluss ø 33,7	Anschluss ø 42,4	Anschluss ø 48,3	Glas-sicherung
V2A Artikel Nr.:	43605	/	43610	43620	
DUPLEX Artikel Nr.:	DS43605	/	DS43610	DS43620	
ZINKDRUCKGUSS Artikel Nr.:	44450	/	44470	44490	
VA-EFFEKT* Artikel Nr.:	MV44450	/	MV44470	/	
Eckmontage 90°	✓	✗	✗	✓	

* Va-Effekt **nicht für den Einsatz im Außenbereich** geeignet.

Modell | 45

43 x 43 x 26 mm

Montage/Maßvorgaben auf Seite 29

Material	Anschluss flach	Anschluss ø 33,7	Anschluss ø 42,4	Anschluss ø 48,3	Glas-sicherung
V2A Artikel Nr.:	43560	43570	43580	/	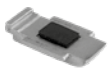
Eckmontage 90°	✓	✗	✓	/	

SCHRITT 02

WÄHLEN SIE ALS ERSTES DIE MONTAGEART

MONTAGEARTEN

MONTAGEART 01

Klemmung links / rechts
ohne Sicherungsstift

Mögl. Modell:
22/25/40/45/50/55

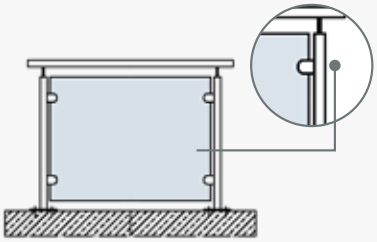

MONTAGEART 02

Klemmung links / rechts
+ mit Sicherungsstift

Mögl. Modell:
22/25/40/50/55

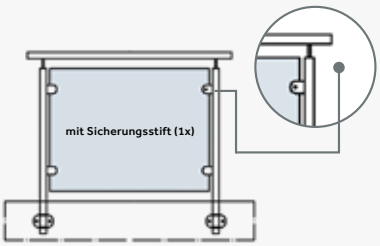

MONTAGEART 03

Klemmung links / rechts
+ mit Sicherungsplatte / fester Boden

Mögl. Modell:
40/45/50+50L/R

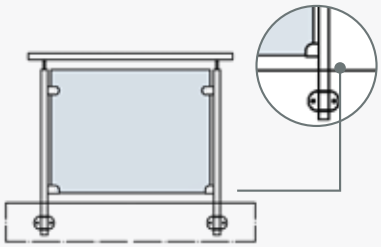

MONTAGEART 04

Klemmung oben / unten
Ober- und Untergurt

Mögl. Modell:
22/25/40/45/50/55

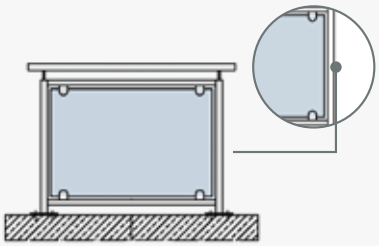

EINBAUSITUATIONEN

Glashöhe 800-1000 mm

Einbausituation 01

Klemmung
links / rechts

Mögl. Modell:
22/25/40/45/50/55

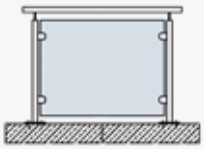

Glashöhe 800-1000 mm

Einbausituation 02

Klemmung links / rechts
+ mit Sicherungsstift

Mögl. Modell:
22/25/40/50/55

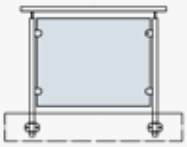

Glashöhe 800-1000 mm

Einbausituation 03

Klemmung links / rechts
+ Ecken aufgestellt

Mögl. Modell:
40/45/50+50L/R

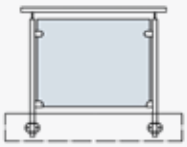

Glashöhe 500-1000 mm

Einbausituation 04

Klemmung oben / unten
(Ober- und Untergurt)

Mögl. Modell:
22/25/40/45/50/55

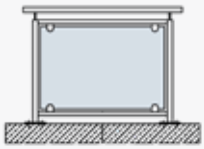

UND DANACH DIE EINBAUSITUATION

Glashöhe 500-800 mm

Einbausituation 07

Klemmung
links / rechts kurz

Mögl. Modell:
22/25/40/50/55

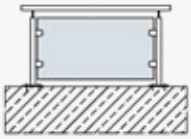

Glashöhe 400-800 mm

Einbausituation 08

Klemmung links / rechts kurz
+ Ecken aufgestellt

Mögl. Modell:
40/50+50L/R

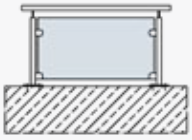

Glashöhe 1000 - 1500

Einbausituation 06

Klemmung links / rechts lang
+ Ecken aufgestellt

Mögl. Modell:
40/50+50L/R

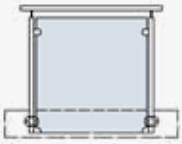

Glashöhe 1000 - 1500

Einbausituation 05

Klemmung **3x** links / **3x** rechts
+ Ecken aufgestellt

Mögl. Modell:
40/50+50L/R

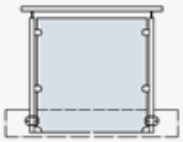

Einbausituation gefunden?

Auf der nächsten Seite geht es weiter!

SCHRITT 03

FINDEN SIE DIE PASSENDE GLASSCHEIBE FÜR IHRE EINBAUSITUATION

Um Kunden die Information über maximale Scheibenbreiten bei der Verwendung von Glasklemmen im Außenbereich leicht zugänglich zu machen, haben wir beschlossen, eine Musterstatik zu erstellen. Diese Statik berücksichtigt sowohl die aktuellen Werte gemäß DIN 18008 als auch die aufwändig kalibrierten Modelle der Glasklemmen. Die Berechnungen wurden von einem unabhängigen Statiker unter Verwendung von Statik Programmen durchgeführt. Hierbei wurden wichtige Faktoren wie die Tragfähigkeit bei Windbelastung (horizontal) und die Belastung durch das Eigengewicht der Verglasung (vertikal) berücksichtigt.

Die Ergebnisse dieser Berechnungen sind auf den folgenden Seiten für jedes Modell und die möglichen Einbausituationen zusammengefasst.

Information zur Ermittlung der Windlast!

Für die genaue Ermittlung Ihrer Windlast am Einbauort, nach DIN 1055, empfehlen wir einen Statiker zu beauftragen.

BEISPIEL ÜBERSICHT

TABELLE

Einwirkende Windlast

Ausgewählte Einbausituation

EINBAUSITUATION 03				Flächenlast in kN/m²									
Aufbau		Folie	Höhe in mm	Innen-bereich	0,50	0,75	1,00	1,25	1,50	1,75	2,0	2,25	2,50
				Maximale Glasbreite in mm									
Mono ESG	8	/	800 - 1000	1500	1500	1500	1500	1500	1500	1500	1500	1400	1200
	10	/		1500	1500	1500	1500	1500	1500	1500	1500	1500	1500
	12	/		1500	1500	1500	1500	1500	1500	1500	1500	1500	1500
VSG-ESG MIT PVB	8,76	0,76 PVB		1400	1400	1400	1400	1400	1200	1200	1000	1000	800
	9,52	1,52 PVB		1500	1500	1500	1500	1400	1200	1200	1000	1000	800
	10,76	0,76 PVB		1500	1500	1500	1500	1500	1500	1500	1400	1400	1200
	11,52	1,52 PVB		1500	1500	1500	1500	1500	1500	1500	1400	1400	1200
	12,76	0,76 PVB		1500	1500	1500	1500	1500	1500	1500	1500	1500	1500
VSG-ESG MIT SG	9,52	1,52 SG		1500	1500	1500	1500	1500	1500	1500	1500	1500	1500
	11,52	1,52 SG		1500	1500	1500	1500	1500	1500	1500	1500	1500	1500
VSG-FLOAT MIT PVB	9,52	1,52 PVB		1500	1200	800	500						
	11,52	1,52 PVB		1500	1500	1200	1000	800	500	500			
VSG-FLOAT MIT SG	11,52	1,52 SG		1500	1500	1500	1500	1500	1200	1000	1000	800	800

Mögliche Glasarten

Glashöhe

Maximale Glasbreite

GEEIGNETE UNTERGRÜNDE FÜR DIE MONTAGE VON UNSEREN GLASKLEMMEN

MODELL 22

VERGLASUNG GEFUNDEN?
AUF SEITE 20 GEHT ES WEITER!

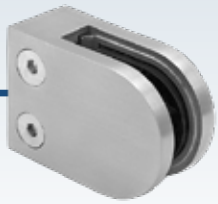

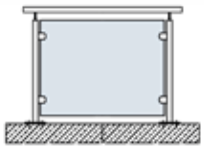

EINBAUSITUATION 01				Flächenlast in kN/m²									
Aufbau		Folie	Höhe in mm	Innen-bereich	0,50	0,75	1,00	1,25	1,50	1,75	2,0	2,25	2,50
				Maximale Glasbreite in mm									
Mono ESG	8	/	800 - 1000	1500	1500	1500	1500	1500	1500	1500	1500	1400	1200
	10	/		1500	1500	1500	1500	1500	1500	1500	1500	1500	1500
VSG-ESG MIT PVB	8,76	0,76 PVB		1500	1500	1500	1500	1200	1200	1200	1000	1000	800
	9,52	1,52 PVB		1500	1500	1500	1500	1200	1200	1200	1000	1000	800
	10,76	0,76 PVB		1500	1500	1500	1500	1500	1500	1500	1400	1400	1200
VSG-ESG MIT SG	9,52	1,52 SG		1500	1500	1500	1500	1500	1500	1500	1500	1500	1500
VSG-FLOAT MIT PVB	9,52	1,52 PVB		1500	1200	800	500	500	500				

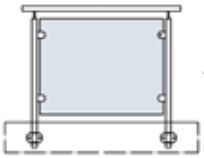

EINBAUSITUATION 02				Flächenlast in kN/m²									
Aufbau		Folie	Höhe in mm	Innen-bereich	0,50	0,75	1,00	1,25	1,50	1,75	2,0	2,25	2,50
				Maximale Glasbreite in mm									
Mono ESG	10	/	800 - 1000	1500	1500	1400	1000	800	500	500	500	500	500
VSG-ESG MIT PVB	10,76	0,76 PVB		1500	1200	800	500	500					
VSG-ESG MIT SG	9,52	1,52 SG		1500	1500	1000	800	500	500	500			

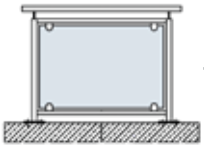

EINBAUSITUATION 04				Flächenlast in kN/m²									
Aufbau		Folie	Höhe in mm	Innen-bereich	0,50	0,75	1,00	1,25	1,50	1,75	2,0	2,25	2,50
				Maximale Glasbreite in mm									
Mono ESG	8	/	500 - 1000	1500	1500	1500	1500	1500	1500	1500	1500	1400	1200
	10	/		1500	1500	1500	1500	1500	1500	1500	1500	1500	1500
VSG-ESG MIT PVB	8,76	0,76 PVB		1500	1500	1500	1500	1500	1400	1200	1000	1000	800
	9,52	1,52 PVB		1500	1500	1500	1500	1500	1400	1200	1000	1000	800
	10,76	0,76 PVB		1500	1500	1500	1500	1500	1500	1500	1500	1500	1200
VSG-ESG MIT SG	9,52	1,52 SG		1500	1500	1500	1500	1500	1500	1500	1500	1500	1500
VSG-FLOAT MIT PVB	9,52	1,52 PVB		1500	1200	800							

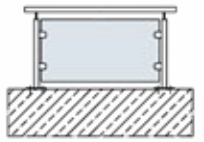

EINBAUSITUATION 07				Flächenlast in kN/m²									
Aufbau		Folie	Höhe in mm	Innen-bereich	0,50	0,75	1,00	1,25	1,50	1,75	2,0	2,25	2,50
				Maximale Glasbreite in mm									
Mono ESG	10	/	500 - 800	1500	1500	1500	1500	1500	1500	1500	1500	1500	1500
VSG-ESG MIT PVB	10,76	0,76 PVB		1500	1500	1500	1500	1500	1500	1500	1500	1400	1200

MODELL 25

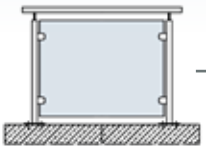

EINBAUSITUATION 01				Flächenlast in kN/m²									
Aufbau		Folie	Höhe in mm	Innen-bereich	0,50	0,75	1,00	1,25	1,50	1,75	2,0	2,25	2,50
				Maximale Glasbreite in mm									
Mono ESG	8	/	800 - 1000	1500	1500	1500	1500	1500	1500	1500	1500	1400	1200
	10	/		1500	1500	1500	1500	1500	1500	1500	1500	1500	1500
	12	/		1500	1500	1500	1500	1500	1500	1500	1500	1500	1500
VSG-ESG MIT PVB	8,76	0,76 PVB		1500	1500	1500	1500	1200	1200	1200	1000	1000	800
	9,52	1,52 PVB		1500	1500	1500	1500	1200	1200	1200	1000	1000	800
	10,76	0,76 PVB		1500	1500	1500	1500	1500	1500	1500	1400	1400	1200
	11,52	1,52 PVB		1500	1500	1500	1500	1500	1500	1500	1400	1400	1200
	12,76	0,76 PVB		1500	1500	1500	1500	1500	1500	1500	1500	1500	1500
VSG-ESG MIT SG	9,52	1,52 SG		1500	1500	1500	1500	1500	1500	1500	1500	1500	1500
	11,52	1,52 SG		1500	1500	1500	1500	1500	1500	1500	1500	1500	1500
VSG-FLOAT MIT PVB	9,52	1,52 PVB		1500	1200	800	500	500	500				
	11,52	1,52 PVB		1500	1500	1200	1000	800	500	500	500	500	
VSG-FLOAT MIT SG	11,52	1,52 SG		1500	1500	1500	1500	1500	1200	1200	1000	800	800

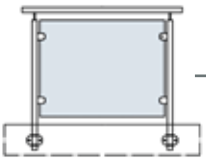

EINBAUSITUATION 02				Flächenlast in kN/m²									
Aufbau		Folie	Höhe in mm	Innen-bereich	0,50	0,75	1,00	1,25	1,50	1,75	2,0	2,25	2,50
				Maximale Glasbreite in mm									
Mono ESG	10	/	800 - 1000	1500	1500	1400	1000	800	500	500	500	500	500
	12	/		1500	1500	1500	1500	1200	1000	800	800	500	500
VSG-ESG MIT PVB	10,76	0,76 PVB		1500	1200	800	500	500					
	11,52	1,52 PVB		1500	1200	800	500	500					
	12,76	0,76 PVB		1500	1500	1200	800	500	500	500	500		
VSG-ESG MIT SG	9,52	1,52 SG		1500	1500	1000	800	500	500	500			
	11,52	1,52 SG		1500	1500	1500	1200	1000	800	500	500	500	500

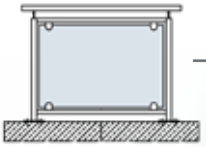

EINBAUSITUATION 04				Flächenlast in kN/m²									
Aufbau		Folie	Höhe in mm	Innen-bereich	0,50	0,75	1,00	1,25	1,50	1,75	2,0	2,25	2,50
				Maximale Glasbreite in mm									
Mono ESG	8	/	500 - 1000	1500	1500	1500	1500	1500	1500	1500	1500	1400	1200
	10	/		1500	1500	1500	1500	1500	1500	1500	1500	1500	1500
	12	/		1500	1500	1500	1500	1500	1500	1500	1500	1500	1500
VSG-ESG MIT PVB	8,76	0,76 PVB		1500	1500	1500	1500	1500	1400	1200	1000	1000	800
	9,52	1,52 PVB		1500	1500	1500	1500	1500	1400	1200	1000	1000	800
	10,76	0,76 PVB		1500	1500	1500	1500	1500	1500	1500	1500	1500	1200
	11,52	1,52 PVB		1500	1500	1500	1500	1500	1500	1500	1500	1500	1200
	12,76	0,76 PVB		1500	1500	1500	1500	1500	1500	1500	1500	1500	1500
VSG-ESG MIT SG	9,52	1,52 SG		1500	1500	1500	1500	1500	1500	1500	1500	1500	1500
	11,52	1,52 SG		1500	1500	1500	1500	1500	1500	1500	1500	1500	1500
VSG-FLOAT MIT PVB	9,52	1,52 PVB		1500	1200	800							
	11,52	1,52 PVB		1500	1500	1400	1000	800					
VSG-FLOAT MIT SG	11,52	1,52 SG		1500	1500	1500	1500	1500	1400	1200	1000	800	800

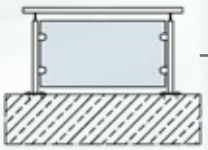

EINBAUSITUATION 07				Flächenlast in kN/m²									
Aufbau		Folie	Höhe in mm	Innen-bereich	0,50	0,75	1,00	1,25	1,50	1,75	2,0	2,25	2,50
				Maximale Glasbreite in mm									
Mono ESG	10	/	500 - 800	1500	1500	1500	1500	1500	1500	1500	1500	1500	1500
	12	/		1500	1500	1500	1500	1500	1500	1500	1500	1500	1500
VSG-ESG MIT PVB	10,76	0,76 PVB		1500	1500	1500	1500	1500	1500	1500	1500	1400	1200
	11,52	1,52 PVB		1500	1500	1500	1500	1500	1500	1500	1500	1400	1200
	12,76	0,76 PVB		1500	1500	1500	1500	1500	1500	1500	1500	1500	1500
VSG-ESG MIT SG	11,52	1,52 SG		1500	1500	1500	1500	1500	1500	1500	1500	1500	1500

Zusammenfassung der Ergebnisse aus der statischen Berechnung und dem Stoßsicherheitsnachweis.

MODELL 40

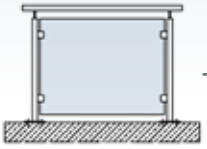

EINBAUSITUATION 01				Flächenlast in kN/m²									
Aufbau		Folie	Höhe in mm	Innen-bereich	0,50	0,75	1,00	1,25	1,50	1,75	2,0	2,25	2,50
				Maximale Glasbreite in mm									
Mono ESG	8	/	800 - 1000	1500	1500	1500	1500	1500	1500	1500	1500	1400	1400
	10	/		1500	1500	1500	1500	1500	1500	1500	1500	1500	1500
	12	/		1500	1500	1500	1500	1500	1500	1500	1500	1500	1500
VSG-ESG MIT PVB	8,76	0,76 PVB		1400	1400	1400	1400	1400	1200	1200	1000	1000	1000
	9,52	1,52 PVB		1500	1500	1500	1500	1400	1200	1200	1000	1000	1000
	10,76	0,76 PVB		1500	1500	1500	1500	1500	1500	1500	1500	1400	1200
	11,52	1,52 PVB		1500	1500	1500	1500	1500	1500	1500	1500	1400	1200
	12,76	0,76 PVB		1500	1500	1500	1500	1500	1500	1500	1500	1500	1500
VSG-ESG MIT SG	9,52	1,52 SG		1500	1500	1500	1500	1500	1500	1500	1500	1500	1500
	11,52	1,52 SG		1500	1500	1500	1500	1500	1500	1500	1500	1500	1500
VSG-FLOAT MIT PVB	9,52	1,52 PVB		1500	1200	1000	800	500					
	11,52	1,52 PVB		1500	1500	1200	1000	1000	800	500	500	500	500
VSG-FLOAT MIT SG	11,52	1,52 SG		1500	1500	1500	1500	1500	1400	1200	1000	1000	800

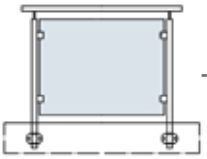

EINBAUSITUATION 02				Flächenlast in kN/m²									
Aufbau		Folie	Höhe in mm	Innen-bereich	0,50	0,75	1,00	1,25	1,50	1,75	2,0	2,25	2,50
				Maximale Glasbreite in mm									
Mono ESG	10	/	800 - 1000	1500	1500	1500	1000	800	800	500	500	500	500
	12	/		1500	1500	1500	1500	1200	1000	800	800	800	800
VSG-ESG MIT PVB	11,52	1,52 PVB		1500	1500	1400	1000	800	500	500	500		
	12,76	0,76 PVB		1500	1500	1500	1500	1200	1000	800	500	500	500
VSG-ESG MIT SG	9,52	1,52 SG		1500	1500	1000	800	500	500				
	11,52	1,52 SG		1500	1500	1400	1000	800	500	500	500	500	

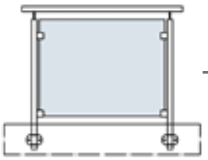

EINBAUSITUATION 03				Flächenlast in kN/m²									
Aufbau		Folie	Höhe in mm	Innen-bereich	0,50	0,75	1,00	1,25	1,50	1,75	2,0	2,25	2,50
				Maximale Glasbreite in mm									
Mono ESG	8	/	800 - 1000	1500	1500	1500	1500	1500	1500	1500	1500	1400	1200
	10	/		1500	1500	1500	1500	1500	1500	1500	1500	1500	1500
	12	/		1500	1500	1500	1500	1500	1500	1500	1500	1500	1500
VSG-ESG MIT PVB	8,76	0,76 PVB		1400	1400	1400	1400	1400	1200	1200	1000	1000	800
	9,52	1,52 PVB		1500	1500	1500	1500	1400	1200	1200	1000	1000	800
	10,76	0,76 PVB		1500	1500	1500	1500	1500	1500	1500	1400	1400	1200
	11,52	1,52 PVB		1500	1500	1500	1500	1500	1500	1500	1400	1400	1200
	12,76	0,76 PVB		1500	1500	1500	1500	1500	1500	1500	1500	1500	1500
VSG-ESG MIT SG	9,52	1,52 SG		1500	1500	1500	1500	1500	1500	1500	1500	1500	1500
	11,52	1,52 SG		1500	1500	1500	1500	1500	1500	1500	1500	1500	1500
VSG-FLOAT MIT PVB	9,52	1,52 PVB		1500	1200	800	500						
	11,52	1,52 PVB		1500	1500	1200	1000	800	500	500			
VSG-FLOAT MIT SG	11,52	1,52 SG		1500	1500	1500	1500	1500	1200	1000	1000	800	800

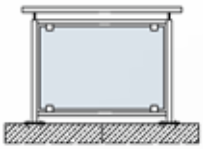

EINBAUSITUATION 04				Flächenlast in kN/m²									
Aufbau		Folie	Höhe in mm	Innen-bereich	0,50	0,75	1,00	1,25	1,50	1,75	2,0	2,25	2,50
				Maximale Glasbreite in mm									
Mono ESG	8	/	500 - 1000	1500	1500	1500	1500	1500	1500	1500	1500	1500	1500
	10	/		1500	1500	1500	1500	1500	1500	1500	1500	1500	1500
	12	/		1500	1500	1500	1500	1500	1500	1500	1500	1500	1500
VSG-ESG MIT PVB	8,76	0,76 PVB		1500	1500	1500	1500	1400	1200	1200	1000	1000	1000
	9,52	1,52 PVB		1500	1500	1500	1500	1400	1200	1200	1000	1000	1000
	10,76	0,76 PVB		1500	1500	1500	1500	1500	1500	1500	1400	1400	1200
	11,52	1,52 PVB		1500	1500	1500	1500	1500	1500	1500	1400	1400	1200
	12,76	0,76 PVB		1500	1500	1500	1500	1500	1500	1500	1500	1500	1500
VSG-ESG MIT SG	9,52	1,52 SG		1500	1500	1500	1500	1500	1500	1500	1500	1500	1500
	11,52	1,52 SG		1500	1500	1500	1500	1500	1500	1500	1500	1500	1500
VSG-FLOAT MIT PVB	9,52	1,52 PVB		1500	1200	1000							
	11,52	1,52 PVB		1500	1500	1200	1200	1000					
VSG-FLOAT MIT SG	11,52	1,52 SG		1500	1500	1500	1500	1500	1400	1200	1000	1000	800

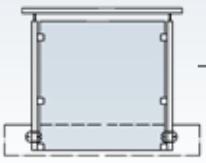

EINBAUSITUATION 05				Flächenlast in kN/m²									
Aufbau		Folie	Höhe in mm	Innen-bereich	0,50	0,75	1,00	1,25	1,50	1,75	2,0	2,25	2,50
				Maximale Glasbreite in mm									
Mono ESG	10	/	925 - 1500	1000	1000	1000	1000	1000	1000	1000	1000	1000	1000
	12	/		1000	1000	1000	1000	1000	1000	1000	1000	1000	1000
VSG-ESG MIT PVB	10,76	0,76 PVB		1000	1000	1000	1000	1000	1000	1000	1000	1000	1000
	11,52	1,52 PVB		1000	1000	1000	1000	1000	1000	1000	1000	1000	1000
	12,76	0,76 PVB		1000	1000	1000	1000	1000	1000	1000	1000	1000	1000
VSG-ESG MIT SG	11,52	1,52 SG		1000	1000	1000	1000	1000	1000	1000	1000	1000	1000

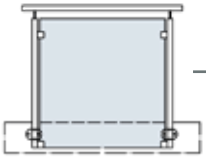

EINBAUSITUATION 06				Flächenlast in kN/m²									
Aufbau		Folie	Höhe in mm	Innen-bereich	0,50	0,75	1,00	1,25	1,50	1,75	2,0	2,25	2,50
				Maximale Glasbreite in mm									
Mono ESG	10	/	800 - 1500	1000	1000	1000	1000	1000	1000	1000	1000	1000	1000
	12	/		1000	1000	1000	1000	1000	1000	1000	1000	1000	1000
VSG-ESG MIT PVB	10,76	0,76 PVB		1000	1000	1000	1000	1000	1000	800	500	500	500
	11,52	1,52 PVB		1000	1000	1000	1000	1000	1000	800	500	500	500
	12,76	0,76 PVB		1000	1000	1000	1000	1000	1000	1000	1000	1000	1000
VSG-ESG MIT SG	11,52	1,52 SG		1000	1000	1000	1000	1000	1000	1000	1000	1000	1000

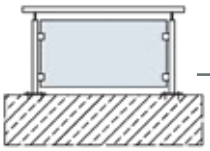

EINBAUSITUATION 07				Flächenlast in kN/m²									
Aufbau		Folie	Höhe in mm	Innen-bereich	0,50	0,75	1,00	1,25	1,50	1,75	2,0	2,25	2,50
				Maximale Glasbreite in mm									
Mono ESG	10	/	500 - 800	1500	1500	1500	1500	1500	1500	1500	1500	1500	1500
	12	/		1500	1500	1500	1500	1500	1500	1500	1500	1500	1500
VSG-ESG MIT PVB	10,76	0,76 PVB		1500	1500	1500	1500	1500	1500	1500	1500	1400	1200
	11,52	1,52 PVB		1500	1500	1500	1500	1500	1500	1500	1500	1400	1200
	12,76	0,76 PVB		1500	1500	1500	1500	1500	1500	1500	1500	1500	1500
VSG-ESG MIT SG	11,52	1,52 SG		1500	1500	1500	1500	1500	1500	1500	1500	1500	1500

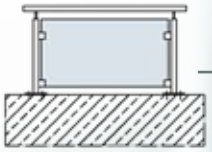

EINBAUSITUATION 08				Flächenlast in kN/m²									
Aufbau		Folie	Höhe in mm	Innen-bereich	0,50	0,75	1,00	1,25	1,50	1,75	2,0	2,25	2,50
				Maximale Glasbreite in mm									
Mono ESG	10	/	400 - 800	1500	1500	1500	1500	1500	1500	1500	1500	1500	1500
	12	/		1500	1500	1500	1500	1500	1500	1500	1500	1500	1500
VSG-ESG MIT PVB	10,76	0,76 PVB		1500	1500	1500	1500	1500	1500	1500	1500	1400	1200
	11,52	1,52 PVB		1500	1500	1500	1500	1500	1500	1500	1500	1400	1200
	12,76	0,76 PVB		1500	1500	1500	1500	1500	1500	1500	1500	1500	1500
VSG-ESG MIT SG	11,52	1,52 SG		1500	1500	1500	1500	1500	1500	1500	1500	1500	1500

VERGLASUNG GEFUNDEN?
AUF SEITE 20 GEHT ES WEITER!

Zusammenfassung der Ergebnisse aus der statischen Berechnung und dem Stoßsicherheitsnachweis.

MODELL 50

VERGLASUNG GEFUNDEN?
AUF SEITE 20 GEHT ES WEITER!

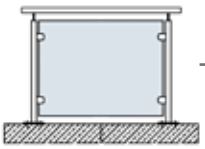

EINBAUSITUATION 01				Flächenlast in kN/m²									
Aufbau		Folie	Höhe in mm	Innen-bereich	0,50	0,75	1,00	1,25	1,50	1,75	2,0	2,25	2,50
				Maximale Glasbreite in mm									
Mono ESG	8	/	800 - 1000	1500	1500	1500	1500	1500	1500	1500	1500	1400	1200
	10	/		1500	1500	1500	1500	1500	1500	1500	1500	1500	1500
VSG-ESG MIT PVB	8,76	0,76 PVB		1500	1500	1500	1500	1200	1200	1200	1000	1000	800
	9,52	1,52 PVB		1500	1500	1500	1500	1200	1200	1200	1000	1000	800
	10,76	0,76 PVB		1500	1500	1500	1500	1500	1500	1500	1400	1400	1200
VSG-ESG MIT SG	9,52	1,52 SG		1500	1500	1500	1500	1500	1500	1500	1500	1500	1500
VSG-FLOAT MIT PVB	9,52	1,52 PVB		1500	1200	800	500	500	500				

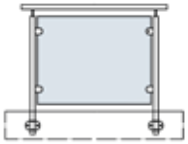

EINBAUSITUATION 02				Flächenlast in kN/m²									
Aufbau		Folie	Höhe in mm	Innen-bereich	0,50	0,75	1,00	1,25	1,50	1,75	2,0	2,25	2,50
				Maximale Glasbreite in mm									
Mono ESG	10	/	800 - 1000	1500	1500	1400	1000	800	500	500	500	500	500
VSG-ESG MIT PVB	10,76	0,76 PVB		1500	1200	800	500	500					
VSG-ESG MIT SG	11,52	1,52 SG		1500	1500	1000	800	500	500	500			

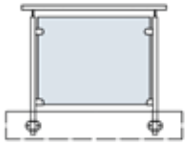

EINBAUSITUATION 03				Flächenlast in kN/m²									
Aufbau		Folie	Höhe in mm	Innen-bereich	0,50	0,75	1,00	1,25	1,50	1,75	2,0	2,25	2,50
				Maximale Glasbreite in mm									
Mono ESG	8	/	800 - 1000	1500	1500	1500	1500	1500	1500	1500	1500	1400	1200
	10	/		1500	1500	1500	1500	1500	1500	1500	1500	1500	1500
VSG-ESG MIT PVB	8,76	0,76 PVB		1500	1500	1500	1400	1200	1200	1000	1000	800	800
	9,52	1,52 PVB		1500	1500	1500	1400	1200	1200	1000	1000	800	800
	10,76	0,76 PVB		1500	1500	1500	1500	1500	1500	1500	1400	1200	1200
VSG-ESG MIT SG	9,52	1,52 SG		1500	1500	1500	1500	1500	1500	1500	1500	1500	1500
VSG-FLOAT MIT PVB	9,52	1,52 PVB		1500	1200	800	500	500					

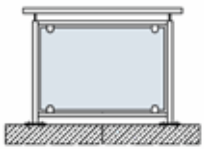

EINBAUSITUATION 04				Flächenlast in kN/m²									
Aufbau		Folie	Höhe in mm	Innen-bereich	0,50	0,75	1,00	1,25	1,50	1,75	2,0	2,25	2,50
				Maximale Glasbreite in mm									
Mono ESG	8	/	500 - 1000	1500	1500	1500	1500	1500	1500	1500	1500	1400	1200
	10	/		1500	1500	1500	1500	1500	1500	1500	1500	1500	1500
VSG-ESG MIT PVB	8,76	0,76 PVB		1500	1500	1500	1500	1500	1400	1200	1000	1000	800
	9,52	1,52 PVB		1500	1500	1500	1500	1500	1400	1200	1000	1000	800
	10,76	0,76 PVB		1500	1500	1500	1500	1500	1500	1500	1500	1500	1200
VSG-ESG MIT SG	9,52	1,52 SG		1500	1500	1500	1500	1500	1500	1500	1500	1500	1500
VSG-FLOAT MIT PVB	9,52	1,52 PVB		1500	1200	800							

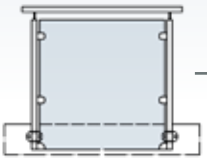

EINBAUSITUATION 05				Flächenlast in kN/m²									
Aufbau		Folie	Höhe in mm	Innen-bereich	0,50	0,75	1,00	1,25	1,50	1,75	2,0	2,25	2,50
				Maximale Glasbreite in mm									
Mono ESG	10	/	925 - 1500	1000	1000	1000	1000	1000	1000	1000	1000	1000	1000
VSG-ESG MIT PVB	10,76	0,76 PVB		1000	1000	1000	1000	1000	1000	1000	1000	800	500

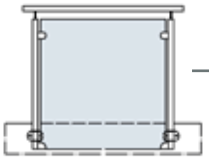

EINBAUSITUATION 06				Flächenlast in kN/m²									
Aufbau		Folie	Höhe in mm	Innen-bereich	0,50	0,75	1,00	1,25	1,50	1,75	2,0	2,25	2,50
				Maximale Glasbreite in mm									
Mono ESG	10	/	800 - 1500	1000	1000	1000	1000	1000	1000	1000	1000	1000	1000
VSG-ESG MIT PVB	10,76	0,76 PVB		1000	1000	1000	1000	1000	1000	1000	1000	800	500

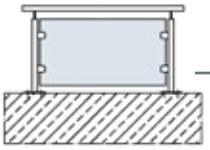

EINBAUSITUATION 07				Flächenlast in kN/m²									
Aufbau		Folie	Höhe in mm	Innen-bereich	0,50	0,75	1,00	1,25	1,50	1,75	2,0	2,25	2,50
				Maximale Glasbreite in mm									
Mono ESG	10	/	500 - 800	1500	1500	1500	1500	1500	1500	1500	1500	1500	1500
VSG-ESG MIT PVB	10,76	0,76 PVB		1500	1500	1500	1500	1500	1500	1500	1500	1400	1200

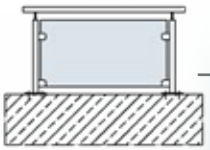

EINBAUSITUATION 08				Flächenlast in kN/m²									
Aufbau		Folie	Höhe in mm	Innen-bereich	0,50	0,75	1,00	1,25	1,50	1,75	2,0	2,25	2,50
				Maximale Glasbreite in mm									
Mono ESG	10	/	400 - 800	1500	1500	1500	1500	1500	1500	1500	1500	1500	1500
VSG-ESG MIT PVB	10,76	0,76 PVB		1500	1500	1500	1500	1500	1500	1500	1500	1400	1200

Zusammenfassung der Ergebnisse aus der statischen Berechnung und dem Stoßsicherheitsnachweis.

MODELL 55

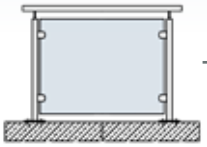

EINBAUSITUATION 01				Flächenlast in kN/m²									
Aufbau		Folie	Höhe in mm	Innen-bereich	0,50	0,75	1,00	1,25	1,50	1,75	2,0	2,25	2,50
				Maximale Glasbreite in mm									
Mono ESG	8	/	800 - 1000	1500	1500	1500	1500	1500	1500	1500	1500	1400	1200
	10	/		1500	1500	1500	1500	1500	1500	1500	1500	1500	1500
	12	/		1500	1500	1500	1500	1500	1500	1500	1500	1500	1500
VSG-ESG MIT PVB	8,76	0,76 PVB		1500	1500	1500	1500	1200	1200	1200	1000	1000	800
	9,52	1,52 PVB		1500	1500	1500	1500	1200	1200	1200	1000	1000	800
	10,76	0,76 PVB		1500	1500	1500	1500	1500	1500	1500	1400	1400	1200
	11,52	1,52 PVB		1500	1500	1500	1500	1500	1500	1500	1400	1400	1200
	12,76	0,76 PVB		1500	1500	1500	1500	1500	1500	1500	1500	1500	1500
	13,52	1,52 PVB		1500	1500	1500	1500	1500	1500	1500	1500	1500	1500
VSG-ESG MIT SG	9,52	1,52 SG		1500	1500	1500	1500	1500	1500	1500	1500	1500	1500
	11,52	1,52 SG		1500	1500	1500	1500	1500	1500	1500	1500	1500	1500
	13,52	1,52 SG		1500	1500	1500	1500	1500	1500	1500	1500	1500	1500
VSG-FLOAT MIT PVB	9,52	1,52 PVB		1500	1200	800	500	500	500				
	11,52	1,52 PVB		1500	1500	1200	1000	800	500	500	500	500	
	13,52	1,52 PVB		1500	1500	1500	1400	1000	1000	800	500	500	500
VSG-FLOAT MIT SG	11,52	1,52 SG		1500	1500	1500	1500	1500	1200	1200	1000	800	800
	13,52	1,52 SG		1500	1500	1500	1500	1500	1500	1500	1400	1200	1200

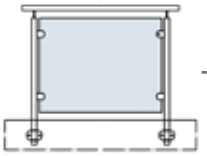

EINBAUSITUATION 02				Flächenlast in kN/m²									
Aufbau		Folie	Höhe in mm	Innen-bereich	0,50	0,75	1,00	1,25	1,50	1,75	2,0	2,25	2,50
				Maximale Glasbreite in mm									
Mono ESG	10	/	800 - 1000	1500	1500	1400	1000	800	500	500	500	500	500
	12	/		1500	1500	1500	1500	1200	1000	800	800	500	500
VSG-ESG MIT PVB	10,76	0,76 PVB		1500	1200	800	500	500					
	11,52	1,52 PVB		1500	1200	800	500	500					
	12,76	0,76 PVB		1500	1500	1200	800	500	500	500	500		
	13,52	1,52 PVB		1500	1500	1200	800	500	500	500	500		
VSG-ESG MIT SG	9,52	1,52 SG		1500	1500	1000	800	500	500	500			
	11,52	1,52 SG		1500	1500	1500	1200	1000	800	500	500	500	500
	13,52	1,52 SG		1500	1500	1500	1500	1400	1200	1000	800	800	500

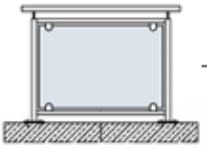

EINBAUSITUATION 04				Flächenlast in kN/m²									
Aufbau		Folie	Höhe in mm	Innen-bereich	0,50	0,75	1,00	1,25	1,50	1,75	2,0	2,25	2,50
				Maximale Glasbreite in mm									
Mono ESG	8	/	500 - 1000	1500	1500	1500	1500	1500	1500	1500	1500	1400	1200
	10	/		1500	1500	1500	1500	1500	1500	1500	1500	1500	1500
	12	/		1500	1500	1500	1500	1500	1500	1500	1500	1500	1500
VSG-ESG MIT PVB	8,76	0,76 PVB		1500	1500	1500	1500	1500	1400	1200	1000	1000	800
	9,52	1,52 PVB		1500	1500	1500	1500	1500	1400	1200	1000	1000	800
	10,76	0,76 PVB		1500	1500	1500	1500	1500	1500	1500	1500	1500	1200
	11,52	1,52 PVB		1500	1500	1500	1500	1500	1500	1500	1500	1500	1200
	12,76	0,76 PVB		1500	1500	1500	1500	1500	1500	1500	1500	1500	1500
	13,52	1,52 PVB		1500	1500	1500	1500	1500	1500	1500	1500	1500	1500
VSG-ESG MIT SG	9,52	1,52 SG		1500	1500	1500	1500	1500	1500	1500	1500	1500	1500
	11,52	1,52 SG		1500	1500	1500	1500	1500	1500	1500	1500	1500	1500
	13,52	1,52 SG		1500	1500	1500	1500	1500	1500	1500	1500	1500	1500
VSG-FLOAT MIT PVB	9,52	1,52 PVB		1500	1200	800							
	11,52	1,52 PVB		1500	1500	1400	1000	800					
	13,52	1,52 PVB		1500	1500	1500	1400	1200	1000	800			
VSG-FLOAT MIT SG	11,52	1,52 SG		1500	1500	1500	1500	1500	1400	1200	1000	800	800
	13,52	1,52 SG		1500	1500	1500	1500	1500	1500	1500	1500	1200	1200

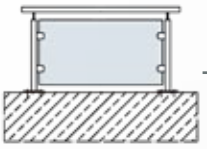

EINBAUSITUATION 07				Flächenlast in kN/m²									
Aufbau		Folie	Höhe in mm	Innen-bereich	0,50	0,75	1,00	1,25	1,50	1,75	2,0	2,25	2,50
				Maximale Glasbreite in mm									
Mono ESG	10	/	500 - 800	1500	1500	1500	1500	1500	1500	1500	1500	1500	1500
	12	/		1500	1500	1500	1500	1500	1500	1500	1500	1500	1500
VSG-ESG MIT PVB	10,76	0,76 PVB		1500	1500	1500	1500	1500	1500	1500	1500	1400	1200
	11,52	1,52 PVB		1500	1500	1500	1500	1500	1500	1500	1500	1400	1200
	12,76	0,76 PVB		1500	1500	1500	1500	1500	1500	1500	1500	1500	1500
	13,52	1,52 PVB		1500	1500	1500	1500	1500	1500	1500	1500	1500	1500
VSG-ESG MIT SG	11,52	1,52 SG		1500	1500	1500	1500	1500	1500	1500	1500	1500	1500
	13,52	1,52 SG		1500	1500	1500	1500	1500	1500	1500	1500	1500	1500

MODELL 45

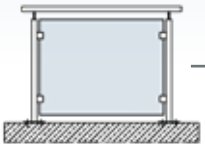

EINBAUSITUATION 01				Flächenlast in kN/m²									
Aufbau		Folie	Höhe in mm	Innen-bereich	0,50	0,75	1,00	1,25	1,50	1,75	2,0	2,25	2,50
				Maximale Glasbreite in mm									
Mono ESG	8	/	800 - 1000	1500	1500	1500	1500	1500	1500	1500	1500	1400	1400
VSG-ESG MIT PVB	8,76	0,76 PVB		1400	1400	1400	1400	1400	1200	1200	1000	1000	1000

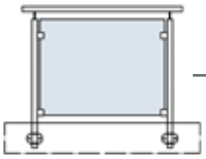

EINBAUSITUATION 03				Flächenlast in kN/m²									
Aufbau		Folie	Höhe in mm	Innen-bereich	0,50	0,75	1,00	1,25	1,50	1,75	2,0	2,25	2,50
				Maximale Glasbreite in mm									
Mono ESG	8	/	800 - 1000	1500	1500	1500	1500	1500	1500	1500	1500	1400	1200
VSG-ESG MIT PVB	8,76	0,76 PVB		1400	1400	1400	1400	1400	1200	1200	1000	1000	800

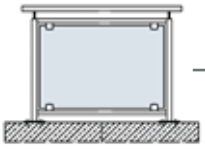

EINBAUSITUATION 04				Flächenlast in kN/m²									
Aufbau		Folie	Höhe in mm	Innen-bereich	0,50	0,75	1,00	1,25	1,50	1,75	2,0	2,25	2,50
				Maximale Glasbreite in mm									
Mono ESG	8	/	500 - 1000	1500	1500	1500	1500	1500	1500	1500	1500	1500	1500
VSG-ESG MIT PVB	8,76	0,76 PVB		1500	1400	1500	1500	1400	1200	1200	1000	1000	1000

VERGLASUNG GEFUNDEN?
AUF SEITE 20 GEHT ES WEITER!

Zusammenfassung der Ergebnisse aus der statischen Berechnung und dem Stoßsicherheitsnachweis.

SCHRITT 04

MONTAGEMAßE

Auf den folgenden Seiten finden Sie detaillierte Informationen zu den Montagemaßen des Systems, die bei der Verwendung unserer Glasklemmen im Zusammenhang mit der **allgemeinen bauaufsichtlichen Zulassung** beachtet werden sollten.

Bei der Montage und Verwendung unserer Glasklemmen ist es von entscheidender Bedeutung, diese Abmessungen zu beachten. Dies gewährleistet eine sichere und zuverlässige Befestigung Ihrer Verglasung in Kombination mit der ausgewählten Einbausituation.

Hinweis:
Eine Veränderung der Abmessungen oder Anordnung der Glasklemmen, könnte zu einem veränderten Bruchverhalten Ihrer Verglasung führen.

Die Montagemaße sind den Modellen und den möglichen Einbausituationen zugeordnet.

Sie müssen also nur Ihr passendes Modell und die ausgewählte Einbausituation beachten und finden dort alle wichtigen Informationen zu den Montagemaßen.

ÜBERSICHT
MONTAGEMAßE

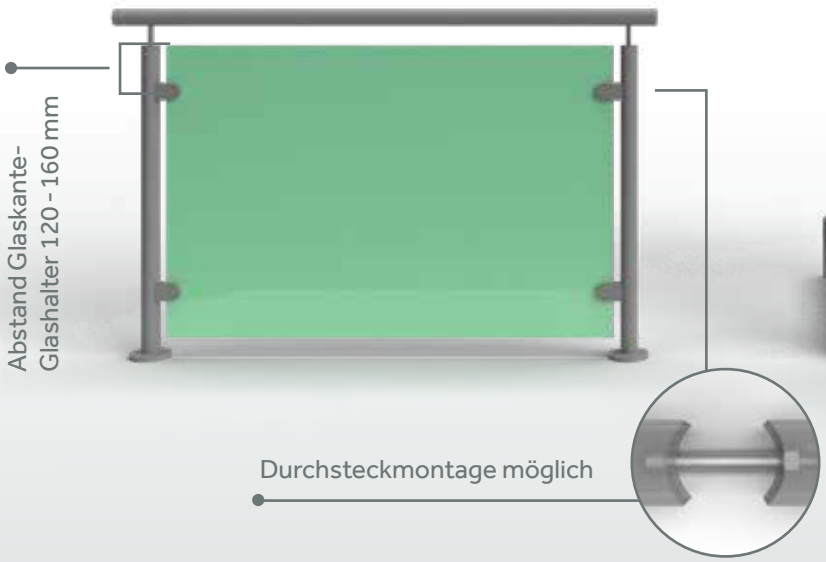

GEEIGNETE UNTERGRÜNDE FÜR DIE MONTAGE VON UNSEREN GLASKLEMMEN

MODELL 22

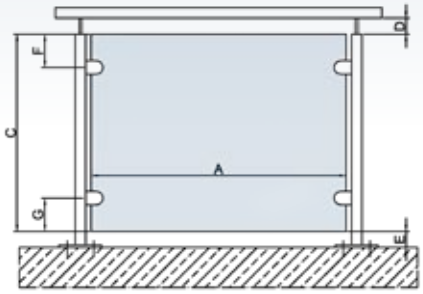

EINBAUSITUATION 01		min (mm)	max (mm)
A	Glasbreite	500	1500
C	Glashöhe	800	1000
D	Abstand Handlauf - Glas	10	50 ohne Kantenschutz 120 mit Kantenschutz
E	Abstand Boden - Glas	10	50 ohne Kantenschutz 120 mit Kantenschutz
F	Glaskante oben - Achse oberer Klemmhalter	120	160
G	Glaskante unten - Achse unterer Klemmhalter	120	160

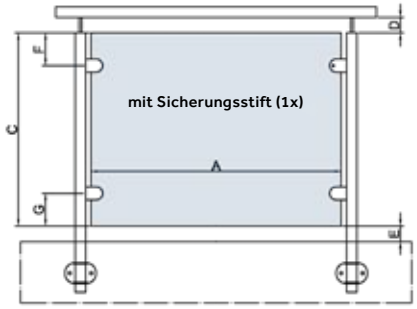

EINBAUSITUATION 02		min (mm)	max (mm)
A	Glasbreite	500	1500
C	Glashöhe	800	1000
D	Abstand Handlauf - Glas	10	50 ohne Kantenschutz 120 mit Kantenschutz
E	Abstand Boden - Glas	10	50 ohne Kantenschutz 120 mit Kantenschutz
F	Glaskante oben - Achse oberer Klemmhalter	120	160
G	Glaskante unten - Achse unterer Klemmhalter	120	160

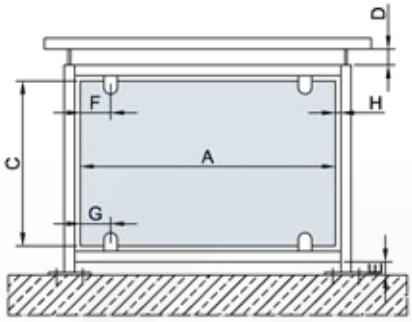

EINBAUSITUATION 04 *		min (mm)	max (mm)
A	Glasbreite	800	1500
C	Glashöhe	500	1000
D	Abstand Handlauf	10	120
E	Abstand Boden	10	120
F	Glaskante oben - Achse oberer Klemmhalter	120	160
G	Glaskante unten - Achse unterer Klemmhalter	120	160
H	Glaskante - Pfosten	10	50

* Nur in Kombination mit Glaskantensicherung. Artikel: M912803

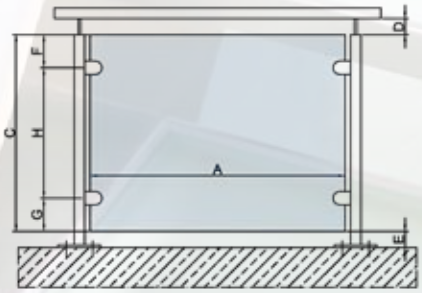

EINBAUSITUATION 07		min (mm)	max (mm)
A	Glasbreite	500	1500
C	Glashöhe	500	800
D	Abstand Handlauf - Glas	10	50 ohne Kantenschutz 120 mit Kantenschutz
E	Abstand Boden - Glas	10	50 ohne Kantenschutz 120 mit Kantenschutz
F	Glaskante oben - Achse oberer Klemmhalter	120	160
G	Glaskante unten - Achse unterer Klemmhalter	120	160
H	Abstand Halter - Halter	180	560

MODELL 25

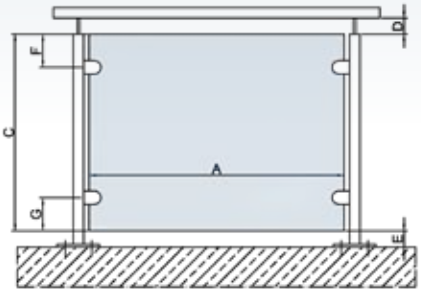

EINBAUSITUATION 01		min (mm)	max (mm)
A	Glasbreite	500	1500
C	Glashöhe	800	1000
D	Abstand Handlauf - Glas	10	50 ohne Kantenschutz 120 mit Kantenschutz
E	Abstand Boden - Glas	10	50 ohne Kantenschutz 120 mit Kantenschutz
F	Glaskante oben - Achse oberer Klemmhalter	120	160
G	Glaskante unten - Achse unterer Klemmhalter	120	160

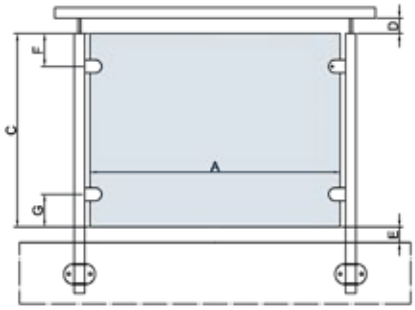

EINBAUSITUATION 02		min (mm)	max (mm)
A	Glasbreite	500	1500
C	Glashöhe	800	1000
D	Abstand Handlauf - Glas	10	50 ohne Kantenschutz 120 mit Kantenschutz
E	Abstand Boden - Glas	10	50 ohne Kantenschutz 120 mit Kantenschutz
F	Glaskante oben - Achse oberer Klemmhalter	120	160
G	Glaskante unten - Achse unterer Klemmhalter	120	160

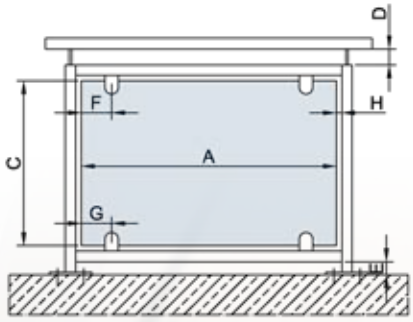

EINBAUSITUATION 04*		min (mm)	max (mm)
A	Glasbreite	800	1500
C	Glashöhe	500	1000
D	Abstand Handlauf	10	120
E	Abstand Boden	10	120
F	Glaskante oben - Achse oberer Klemmhalter	120	160
G	Glaskante unten - Achse unterer Klemmhalter	120	160
H	Glaskante - Pfosten	10	50

* Nur in Kombination mit Glaskantensicherung. Artikel: M912803

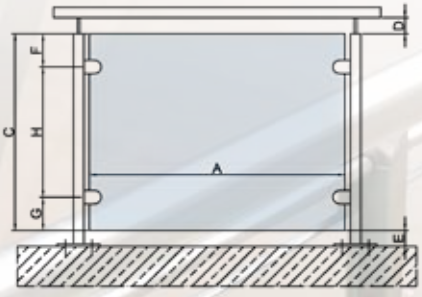

EINBAUSITUATION 07		min (mm)	max (mm)
A	Glasbreite	500	1500
C	Glashöhe	500	800
D	Abstand Handlauf - Glas	10	50 ohne Kantenschutz 120 mit Kantenschutz
E	Abstand Boden - Glas	10	50 ohne Kantenschutz 120 mit Kantenschutz
F	Glaskante oben - Achse oberer Klemmhalter	120	160
G	Glaskante unten - Achse unterer Klemmhalter	120	160
H	Abstand Halter - Halter	180	560

MODELL 40

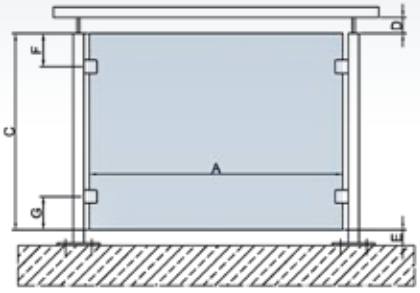

EINBAUSITUATION 01		min (mm)	max (mm)
A	Glasbreite	500	1500
C	Glashöhe	800	1000
D	Abstand Handlauf - Glas	10	50 ohne Kantenschutz 120 mit Kantenschutz
E	Abstand Boden - Glas	10	50 ohne Kantenschutz 120 mit Kantenschutz
F	Glaskante oben - Achse oberer Klemmhalter	120	160
G	Glaskante unten - Achse unterer Klemmhalter	120	160

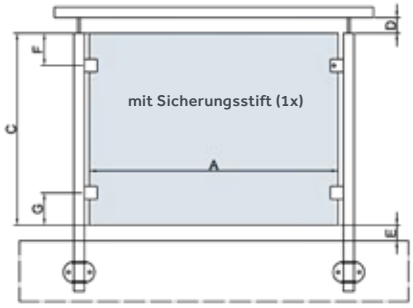

EINBAUSITUATION 02		min (mm)	max (mm)
A	Glasbreite	500	1500
C	Glashöhe	800	1000
D	Abstand Handlauf - Glas	10	50 ohne Kantenschutz 120 mit Kantenschutz
E	Abstand Boden - Glas	10	50 ohne Kantenschutz 120 mit Kantenschutz
F	Glaskante oben - Achse oberer Klemmhalter	120	160
G	Glaskante unten - Achse unterer Klemmhalter	120	160

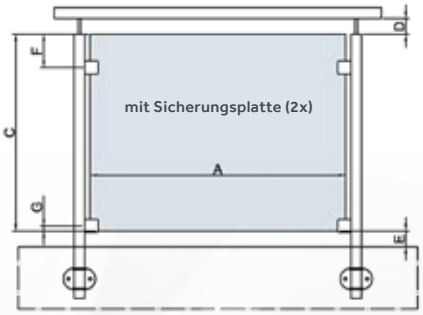

EINBAUSITUATION 03		min (mm)	max (mm)
A	Glasbreite	500	1500
C	Glashöhe	800	1000
D	Abstand Handlauf - Glas	10	50 ohne Kantenschutz 120 mit Kantenschutz
E	Abstand Boden - Glas	10	50 ohne Kantenschutz 120 mit Kantenschutz
F	Glaskante oben - Achse oberer Klemmhalter	120	160
G	Glaskante unten - Achse unterer Klemmhalter	18,5	18,5

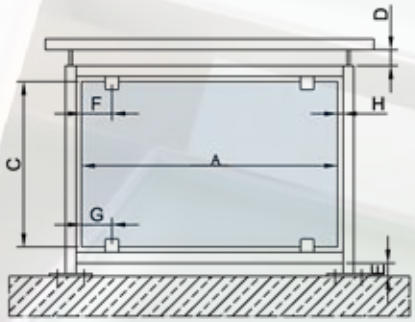

EINBAUSITUATION 04		min (mm)	max (mm)
A	Glasbreite	800	1500
C	Glashöhe	500	1000
D	Abstand Handlauf - Glas	10	120
E	Abstand Boden - Glas	10	120
F	Glaskante oben - Achse oberer Klemmhalter	120	160
G	Glaskante unten - Achse unterer Klemmhalter	120	160
H	Glaskante - Pfosten	10	50

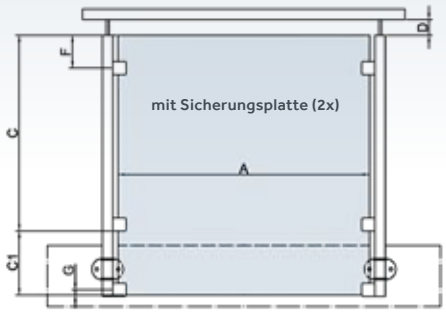

EINBAUSITUATION 05		min (mm)	max (mm)
A	Glasbreite	500	1000
C	Glashöhe	800	1000
C1	Glasüberstand	125	500
D	Abstand Handlauf - Glas	10	50 ohne Kantenschutz 120 mit Kantenschutz
F	Glaskante oben - Achse oberer Klemmhalter	120	160
G	Glaskante unten - Achse unterer Klemmhalter	18,5	18,5

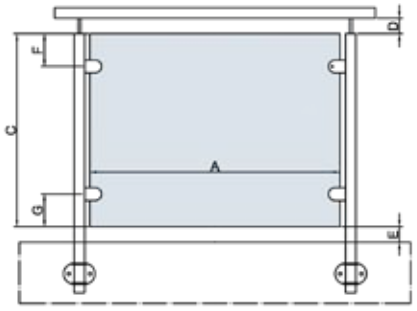

EINBAUSITUATION 06		min (mm)	max (mm)
A	Glasbreite	500	1000
C	Glashöhe	800	1000
C1	Glasüberstand	0	500
D	Abstand Handlauf - Glas	10	50 ohne Kantenschutz 120 mit Kantenschutz
F	Glaskante oben - Achse oberer Klemmhalter	120	160
G	Glaskante unten - Achse unterer Klemmhalter	18,5	18,5

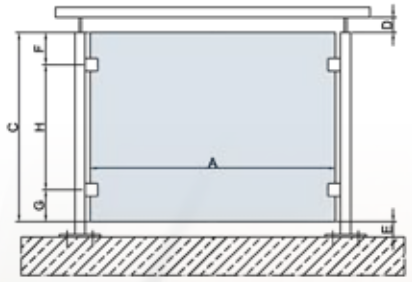

EINBAUSITUATION 07		min (mm)	max (mm)
A	Glasbreite	500	1500
C	Glashöhe	500	800
D	Abstand Handlauf - Glas	10	50 ohne Kantenschutz 120 mit Kantenschutz
E	Abstand Boden - Glas	10	50 ohne Kantenschutz 120 mit Kantenschutz
F	Glaskante oben - Achse unterer Klemmhalter	120	160
G	Glaskante unten - Achse unterer Klemmhalter	120	160
H	Abstand Halter - Halter	180	560

EINBAUSITUATION 08		min (mm)	max (mm)
A	Glasbreite	500	1500
C	Glashöhe	400	800
D	Abstand Handlauf - Glas	10	50 ohne Kantenschutz 120 mit Kantenschutz
E	Abstand Boden - Glas	10	50 ohne Kantenschutz 120 mit Kantenschutz
F	Glaskante oben - Achse oberer Klemmhalter	120	160
G	Glaskante unten - Achse unterer Klemmhalter	18,5	18,5
H	Abstand Halter - Halter	240	680

MODELL 50

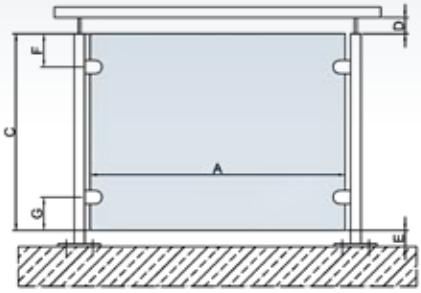

EINBAUSITUATION 01		min (mm)	max (mm)
A	Glasbreite	500	1500
C	Glashöhe	800	1000
D	Abstand Handlauf - Glas	10	50 ohne Kantenschutz 120 mit Kantenschutz
E	Abstand Boden - Glas	10	50 ohne Kantenschutz 120 mit Kantenschutz
F	Glaskante oben - Achse oberer Klemmhalter	120	160
G	Glaskante unten - Achse unterer Klemmhalter	120	160

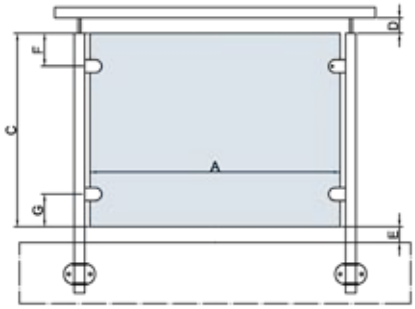

EINBAUSITUATION 02		min (mm)	max (mm)
A	Glasbreite	500	1500
C	Glashöhe	800	1000
D	Abstand Handlauf - Glas	10	50 ohne Kantenschutz 120 mit Kantenschutz
E	Abstand Boden - Glas	10	50 ohne Kantenschutz 120 mit Kantenschutz
F	Glaskante oben - Achse oberer Klemmhalter	120	160
G	Glaskante unten - Achse unterer Klemmhalter	120	160

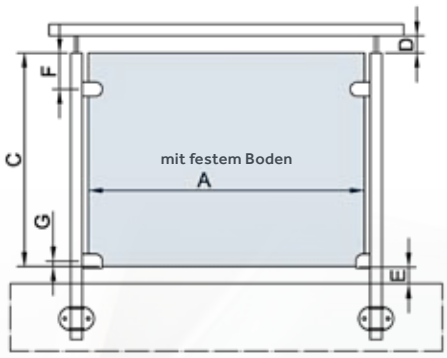

EINBAUSITUATION 03		min (mm)	max (mm)
A	Glasbreite	500	1500
C	Glashöhe	800	1000
D	Abstand Handlauf - Glas	10	50 ohne Kantenschutz 120 mit Kantenschutz
E	Abstand Boden - Glas	10	50 ohne Kantenschutz 120 mit Kantenschutz
F	Glaskante oben - Achse oberer Klemmhalter	120	160
G	Glaskante unten - Achse unterer Klemmhalter	(Modell 50L) = 18 (Modell 50R)= 16,5	(Modell 50L) = 18 (Modell 50R)= 16,5

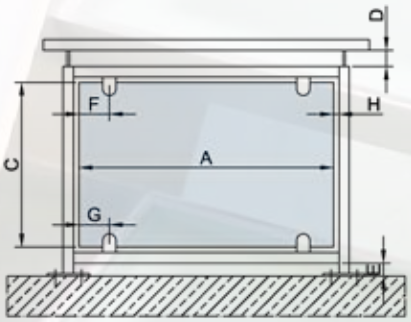

EINBAUSITUATION 04		min (mm)	max (mm)
A	Glasbreite	800	1500
C	Glashöhe	500	1000
D	Abstand Handlauf	10	120
E	Abstand Boden	10	120
F	Glaskante oben - Achse oberer Klemmhalter	120	160
G	Glaskante unten - Achse unterer Klemmhalter	120	160
H	Glaskante - Pfosten	10	50

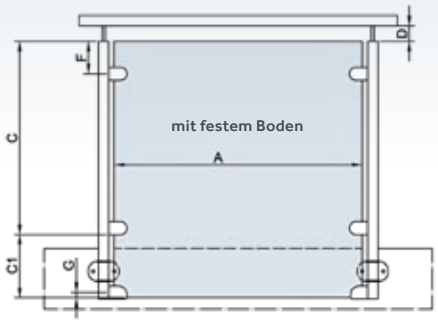

EINBAUSITUATION 05		min (mm)	max (mm)
A	Glasbreite	500	1000
C	Glashöhe	800	1000
C1	Glasüberstand	125	500
D	Abstand Handlauf - Glas	10	50 ohne Kantenschutz 120 mit Kantenschutz
F	Glaskante oben - Achse oberer Klemmhalter	120	160
G	Glaskante unten - Achse unterer Klemmhalter	(Modell 50L) = 18 (Modell 50R)= 16,5	(Modell 50L) = 18 (Modell 50R)= 16,5

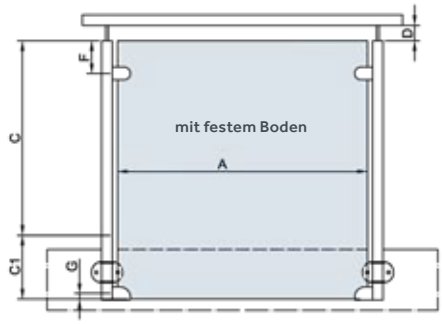

EINBAUSITUATION 06		min (mm)	max (mm)
A	Glasbreite	500	1000
C	Glashöhe	800	1000
C1	Glasüberstand	0	500
D	Abstand Handlauf - Glas	10	50 ohne Kantenschutz 120 mit Kantenschutz
F	Glaskante oben - Achse oberer Klemmhalter	120	160
G	Glaskante unten - Achse unterer Klemmhalter	(Modell 50L) = 18 (Modell 50R)= 16,5	(Modell 50L) = 18 (Modell 50R)= 16,5

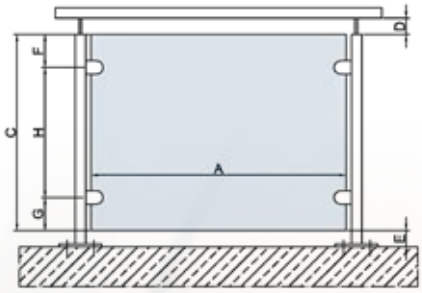

EINBAUSITUATION 07		min (mm)	max (mm)
A	Glasbreite	500	1500
C	Glashöhe	500	800
D	Abstand Handlauf - Glas	10	50 ohne Kantenschutz 120 mit Kantenschutz
E	Abstand Boden - Glas	10	50 ohne Kantenschutz 120 mit Kantenschutz
F	Glaskante oben - Achse unterer Klemmhalter	120	160
G	Glaskante unten - Achse unterer Klemmhalter	120	160
H	Abstand Halter - Halter	180	560

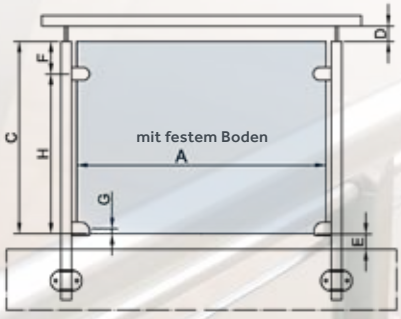

EINBAUSITUATION 08		min (mm)	max (mm)
A	Glasbreite	500	1500
C	Glashöhe	400	800
D	Abstand Handlauf - Glas	10	50 ohne Kantenschutz 120 mit Kantenschutz
E	Abstand Boden - Glas	10	50 ohne Kantenschutz 120 mit Kantenschutz
F	Glaskante oben - Achse oberer Klemmhalter	120	160
G	Glaskante unten - Achse unterer Klemmhalter	(Modell 50L) = 18 (Modell 50R)= 16,5	(Modell 50L) = 18 (Modell 50R)= 16,5
H	Abstand Halter - Halter	240	680

MODELL 55

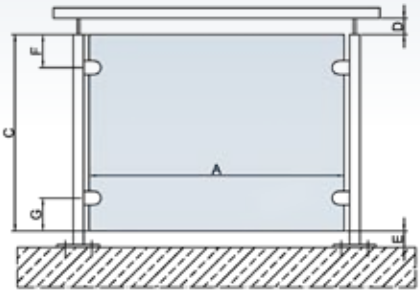

EINBAUSITUATION 01		min (mm)	max (mm)
A	Glasbreite	500	1500
C	Glashöhe	800	1000
D	Abstand Handlauf - Glas	10	50 ohne Kantenschutz 120 mit Kantenschutz
E	Abstand Boden - Glas	10	50 ohne Kantenschutz 120 mit Kantenschutz
F	Glaskante oben - Achse oberer Klemmhalter	120	160
G	Glaskante unten - Achse unterer Klemmhalter	120	160

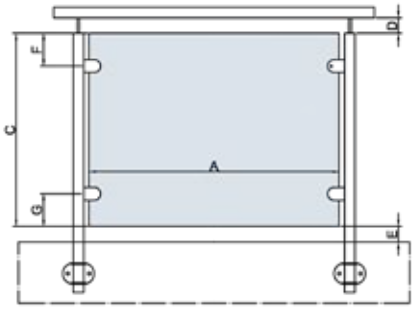

EINBAUSITUATION 02		min (mm)	max (mm)
A	Glasbreite	500	1500
C	Glashöhe	800	1000
D	Abstand Handlauf - Glas	10	50 ohne Kantenschutz 120 mit Kantenschutz
E	Abstand Boden - Glas	10	50 ohne Kantenschutz 120 mit Kantenschutz
F	Glaskante oben - Achse oberer Klemmhalter	120	160
G	Glaskante unten - Achse unterer Klemmhalter	120	160

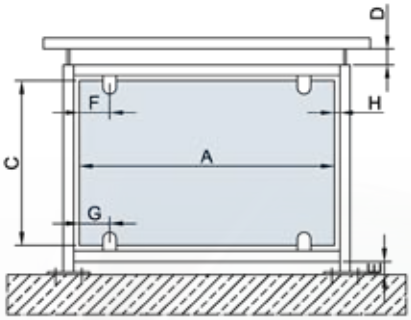

EINBAUSITUATION 04		min (mm)	max (mm)
A	Glasbreite	800	1500
C	Glashöhe	500	1000
D	Abstand Handlauf	10	120
E	Abstand Boden	10	120
F	Glaskante oben - Achse oberer Klemmhalter	120	160
G	Glaskante unten - Achse unterer Klemmhalter	120	160
H	Glaskante - Pfosten	10	50

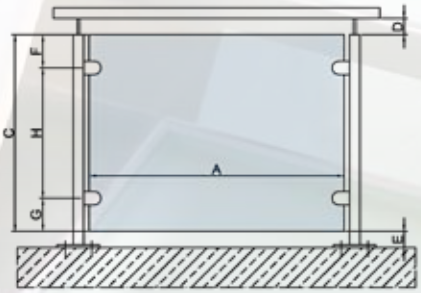

EINBAUSITUATION 07		min (mm)	max (mm)
A	Glasbreite	500	1500
C	Glashöhe	500	800
D	Abstand Handlauf - Glas	10	50 ohne Kantenschutz 120 mit Kantenschutz
E	Abstand Boden - Glas	10	50 ohne Kantenschutz 120 mit Kantenschutz
F	Glaskante oben - Achse oberer Klemmhalter	120	160
G	Glaskante unten - Achse unterer Klemmhalter	120	160
H	Abstand Halter - Halter	180	560

MODELL 45

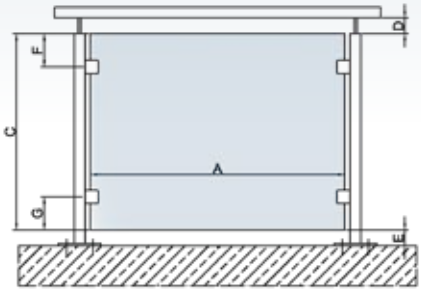

EINBAUSITUATION 01		min (mm)	max (mm)
A	Glasbreite	500	1500
C	Glashöhe	800	1000
D	Abstand Handlauf - Glas	10	50 ohne Kantenschutz 120 mit Kantenschutz
E	Abstand Boden - Glas	10	50 ohne Kantenschutz 120 mit Kantenschutz
F	Glaskante oben - Achse oberer Klemmhalter	120	160
G	Glaskante unten - Achse unterer Klemmhalter	120	160

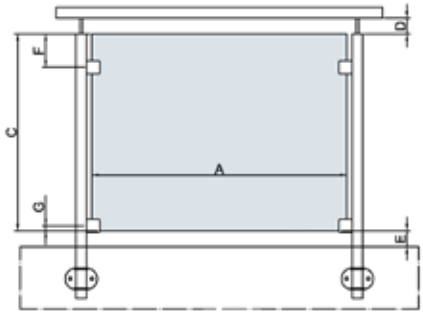

EINBAUSITUATION 03		min (mm)	max (mm)
A	Glasbreite	500	1500
C	Glashöhe	800	1000
D	Abstand Handlauf - Glas	10	50 ohne Kantenschutz 120 mit Kantenschutz
E	Abstand Boden - Glas	10	50 ohne Kantenschutz 120 mit Kantenschutz
F	Glaskante oben - Achse oberer Klemmhalter	120	160
G	Glaskante unten - Achse unterer Klemmhalter	16,5	16,5

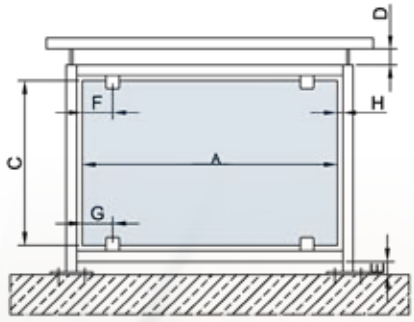

EINBAUSITUATION 04		min (mm)	max (mm)
A	Glasbreite	800	1500
C	Glashöhe	500	1000
D	Abstand Handlauf	10	120
E	Abstand Boden	10	120
F	Glaskante oben - Achse oberer Klemmhalter	120	160
G	Glaskante unten - Achse unterer Klemmhalter	120	160
H	Glaskante - Pfosten	10	50

WIR HOFFEN, UNSER LEITFADEN ZUR ABZ KONNTE IHNEN WEITERHELFEN.

Wir hoffen, dass dieser Leitfaden zur Allgemeinen bauaufsichtlichen Zulassung Ihnen wertvolle Informationen und Orientierungshilfen bietet. Es ist wichtig zu betonen, dass diese Informationen lediglich als Hilfestellung und Ergänzung zur Zulassung dienen und keinesfalls als Ersatz für diese betrachtet werden dürfen.

Wir sind uns darüber im Klaren, dass es einige Sonderformate gibt, die in der Zulassung nicht abgebildet werden. In solchen Fällen möchten wir Sie ermutigen, sich bei Fragen gerne direkt an unsere Technikabteilung zu wenden. Unsere Experten stehen Ihnen mit ihrem Fachwissen und ihrer Erfahrung zur Verfügung, um Ihnen bei individuellen Anfragen bestmöglich weiterzuhelfen.

Bitte beachten Sie, dass die in diesem Leitfaden enthaltenen Informationen den aktuellen Stand zum Zeitpunkt der Veröffentlichung widerspiegeln.

Vielen Dank für Ihr Interesse an unserem Leitfaden zur Allgemeinen bauaufsichtlichen Zulassung.

Ihr Team
Beurskens

WIESO WIR UNS FÜR EINE ABZ ENTSCHIEDEN HABEN!

Es ist von entscheidender Bedeutung, die Unterschiede zwischen den beiden Zulassungsarten **"allgemeine bauaufsichtliche Zulassung (abZ)"** und **"allgemeines bauaufsichtliches Prüfzeugnis (abP)"** zu verstehen.

Durch die allgemeine bauaufsichtliche Zulassung erlangen wir eine verlässliche Grundlage für die Konstruktion mit Glasklemmen, die auf gründlichen und umfassenden bauaufsichtlichen Prüfungen basiert.

Im Gegensatz dazu bietet das Allgemeine bauaufsichtliche Prüfzeugnis lediglich eine eingeschränkte Prüfung und ist nur gültig für Bauvorhaben **„deren Verwendung nicht der Erfüllung erheblicher Anforderungen an die Sicherheit baulicher Anlagen dient".** Dieser Aspekt tritt in Bezug auf die sicherheitsrelevanten Punkte, wie Flächenlasten, für ein Bauvorhaben im Außenbereich ein.

Zitat Quelle:
Deutsches Institut für Bautechnik - „DIBt".

Beurskens
Geländerzubehör & Glasbeschläge

Die aktuelle Version der Zulassung und die Musterstatik finden Sie im Downloadbereich.

www.beurskens.de oder www.beurskens.shop

Beurskens GmbH
Hubertusstr. 19
47638 Straelen

beurskens.de
beurskens.shop