BEURSKENS
GELÄNDERZUBEHÖR & GLASBESCHLÄGE

ART.-NR. 50112

Torband | M20 | mit Lasche | Edelstahlkomponenten | Stahl

Stand: 06.07.2026

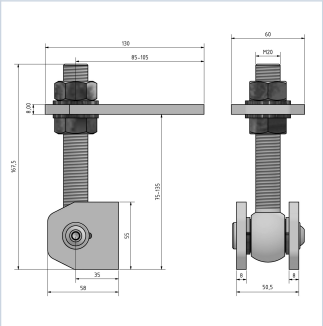

TECHNISCHE DATEN

Merkmal	Wert
Artikelgewicht	1.470 kg
Verkaufseinheit	Stk
Inhalt/Menge	0,00
Maßeinheit	stk.

KURZBESCHREIBUNG

Torband M20 | Augenschraube & Steckbolzen | 2-fach verstellbar | Edelstahl & Stahl | mit Anschweißlaschen

BESCHREIBUNG

Hybridband M20 mit Anschweißlasche | 2-fach verstellbar | Edelstahl / Stahl roh

Dieses hochwertige Hybridband M20 mit Anschweißlasche eignet sich ideal für die sichere Befestigung von schweren Stahl-, Hof- und Gartentoren. Durch die 2-fach verstellbare Ausführung des Torbands lässt sich der Torflügel präzise ausrichten. Das komplette Set besteht aus Anbauteilen aus Edelstahl 1.4301 (V2A) sowie Anschweißlaschen aus Stahl roh und ermöglicht eine schnelle und stabile Montage.

Werkstoff & Oberfläche

- Anbauteile (Augenschraube, Steckbolzen, Schrauben, Muttern, Unterlegscheiben): Edelstahl 1.4301 (V2A)
- Oberfläche Anbauteile: blank / Edelstahl natur
- Oberfläche Anschweißlaschen: Stahl roh (zum Anschweißen)

Lieferumfang

- Augenschraube M20 aus Edelstahl 1.4301
- Steckbolzen aus Edelstahl 1.4301
- Befestigungsschraube aus Edelstahl 1.4301
- Muttern aus Edelstahl 1.4301
- Unterlegscheiben aus Edelstahl 1.4301
- Anschweißlaschen aus Stahl roh

Verstellung & Funktion

- 2-fach verstellbares Torband zur exakten Justierung des Torflügels
- Steckbolzen lösbar – Tor kann einfach ausgehängt werden
- Geeignet für geschweißte Stahlkonstruktionen

Mögliche Traglasten (Richtwert bei 2 Torbändern pro Torflügel)

Die zulässige Torlast ist abhängig von der Torbreite und der Einbausituation. Bei einer Torbreite von ca. 1.000 mm ergibt sich folgender Richtwert:

- M20 – bis ca. 400 kg pro Torflügel

Hinweis: Bei schmaleren Toren (z. B. 500 mm) sind höhere Lasten möglich, bei breiten Toren (z. B. 2.000 mm) reduziert sich die zulässige Tragkraft entsprechend. Gerne beraten wir Sie zur passenden Dimension.

Besondere Hinweise

- Tragkraftangaben gelten bei Verwendung von 2 Torbändern pro Torflügel
- Zusatzlasten durch Wind, Türschließer oder hohe Torbreiten berücksichtigen
- Bei schweren oder breiten Toren empfehlen wir stärkere Banddimensionen oder den Einsatz von 3 Torbändern