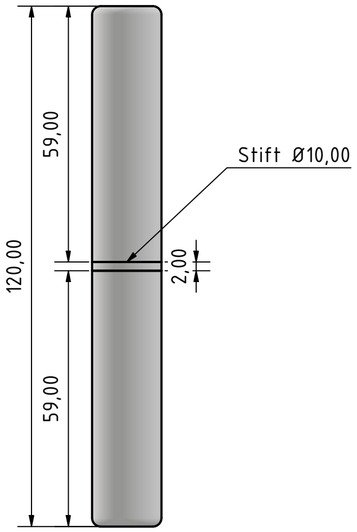

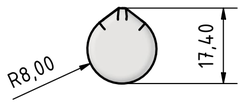

					Datum	Name
				Gezeich	05.05.2026	o.peters
				Konfroll		
				Norm		
Status	Änderungen	Datum	Name			

1

A2